TAKEUCHI®

KOPARKA KOMPAKTOWA TB 350 R



O FIRMIE TAKEUCHI

W firmie Takeuchi ważne jest, aby zawsze znajdować się o jeden krok naprzód, według zasady „kto buduje, ten kształtuje przyszłość”. Dbamy o to, aby sprostać wyzwaniom jutra już dziś i zapewniać niezmiennie wysoki poziom wydajności również w przyszłości!

Praca na placu budowy jest wymagająca nie tylko dla ludzi, ale również dla maszyn. Dlatego pragniemy zapewnić Państwu optymalne wsparcie poprzez zastosowanie rozwiązań, które odpowiadają Państwa potrzebom, oraz wykorzystanie produktów o najwyższej jakości.

NASZE OBIETNICE W ZAKRESIE USŁUG

- **KONKURENCYJNOŚĆ** dzięki innowacyjnym produktom i usługom
- **WYSOKA WYDAJNOŚĆ** zapewniająca szansę na sukces w przetargach
- **INTERESUJĄCY POZIOM PRZYCHODÓW** dzięki trwałym maszynom i niewielu przestojom
- **DUŻA ELASTYCZNOŚĆ** dzięki różnorodnym zastosowaniom
- **PEWNOŚĆ PLANOWANIA** poprzez stały rozwój i zgodność z przyszłymi normami
- **SKUTECZNE OGRANICZENIE OBCIĄŻEŃ UŻYTKOWNIKA** dzięki osprzętowi zorientowanemu na operatora

KILKA ZALET KONSTRUKCJI TAKEUCHI

- **PRECYZYJNA PRACA I OBSŁUGA** dzięki zastosowaniu wysokiej jakości, idealnie dopasowanych i współpracujących ze sobą komponentów hydraulicznych
- **TRWAŁOŚĆ PODCZAS PRACY** dzięki lemieszowi o profilu skrzynkowym zapewniającemu wysoką sztywność skrętną
- **WYSOKA WYTRZYMAŁOŚĆ** dzięki ochronie przed rozdarciem węża siłownika wysięgnika podnoszenia oraz zastosowaniu solidnych osłon węży w okolicach obrotnicy
- **MNIEJSZE ZUŻYCIE PODZESPOŁÓW** dzięki rolkom jezdnym z trzema kołnierzami lub nakrętkom koronowym na uchwytach i przegubach łyżki



KONCENTRACJA NA KLIENCIE OD SAMEGO POCZĄTKU DZIAŁALNOŚCI

Historia sukcesu Takeuchi rozpoczyna się wraz z założeniem firmy w 1963 r. i zawiera takie osiągnięcia jak produkcja pierwszej minikoparki na świecie w roku 1970. Od tego czasu, jako przodująca na rynku firma, poprzez innowacje i stały rozwój naszej oferty dążymy cały czas do jednego celu: jak najlepszego zaspokajania potrzeb naszych klientów. Wydajność, jakość i trwałość naszych maszyn oraz stworzenie międzynarodowej sieci dedykowanych dealerów sprawiają, że marka Takeuchi staje się najlepszym wyborem.

1963
Założenie firmy przez Akio Takeuchi

1971
Pierwsza na świecie kompaktowa koparka TB 1000

1985
Rozpoczęcie współpracy z firmą Wilhelm Schäfer GmbH

1986
Pierwsza na świecie ładowarka gąsienicowa TL 10

1994
Produkcja pierwszej koparki z obrotem zerowym

2006
Otwarcie Centrum części zamiennych w Murakami

2013
50-lecie Takeuchi

2019
Pierwszy model 3. serii TB 370

2021
Generalny importer Takeuchi, Wilhelm Schäfer GmbH, przeniósł się do nowej siedziby firmy z większym magazynem i większym warsztatem

TB 350 R: KOMPAKTOWY PAKIET MOCY

Zwrotny i jednocześnie zorientowany na cel: dzięki krótkiej rufie model TB 350 R wyróżnia się przekonującą wydajnością także w ograniczonych przestrzeniach. Umożliwia nawet eksploatację urządzeń roboczych potrzebujących dużego przepływu oleju hydraulicznego.

NAJWAŻNIEJSZE KORZYŚCI W SKRÓCIE

- **POTRZEBUJE MAŁO MIEJSCA** dzięki krótkiej rufie z niewiele wysuniętą tylną przeciwwagą
- **EFEKTYWNOŚĆ** dzięki dodatkowym obwodom hydraulicznym na ramieniu łyżki, podłączonym do głowicy Powertilt i szybkozłącza hydraulicznego
- **PEŁNA ELASTYCZNOŚĆ** dzięki czterem dodatkowym obwodom, programowalnemu przepływowi dla pierwszego, drugiego i czwartego obwodu pomocniczego
- **WYSOKA WYDAJNOŚĆ** dzięki maksymalnemu przepływowi 93 l/min
- **NISKI STOPIEŃ WIBRACJI PODCZAS JAZDY** dzięki gąsienicom short-pitch i 3-kołnierzowym rolkom
- **OSZCZĘDNOŚĆ CZASU** poprzez standardową pompę do tankowania z automatycznym wyłączaniem oraz automatycznym zwijaniem węża
- **PERFEKCYJNA WIDOCZNOŚĆ** dzięki reflektorom roboczym LED
- **OPTYMALNE ZABEZPIECZENIE** przez cztery duże zaczepy transportowe na nadwoziu
- **PRACA PRZYJAZNA DLA OTOCZENIA** dzięki rurze wydechowej przeniesionej do góry
- **WYGODNE MIEJSCE PRACY** dzięki kompletnemu wyposażeniu kabiny
- **INTUICYJNA OBSŁUGA** za pomocą wielofunkcyjnego kolorowego wyświetlacza o przekątnej 7 cali
- **PEŁNA KONTROLA** dzięki Takeuchi Fleet Management (TFM)

WARTO WIEDZIEĆ

KRÓTKA I NIEZAWODNA: RUFA

TB 350 R to model wyróżniający się przede wszystkim swoją krótką rufą. Nawet jeśli działają Państwo na bardzo ograniczonej przestrzeni, można nadal bez problemu manewrować koparką. Część robocza maszyny oraz kabina praktycznie nie wystają poza układ jezdny. Ponadto otwarte, zablokowane drzwi pozostają w promieniu obrotu, nie wystając poza obrys kabiny, co zapobiega ewentualnym, kosztownym uszkodzeniom. Nasza koparka z krótką rufą ma również inne zalety, takie jak:

- **ZWIĘKSZONA WYDAJNOŚĆ** dzięki kompaktowym wymiarom i dużej wszechstronności zastosowania
- **DOSKONAŁA ZWROTNOŚĆ** dzięki zminimalizowanym wymiarom przeciwwagi
- **ŁATWY TRANSPORT** dzięki niskiej masie całkowitej
- **OPTYMALNE ZABEZPIECZENIE** przez cztery duże zaczepy transportowe na nadwoziu



1


2


3


4

WYPOSAŻENIE

SWOBODA STEROWANIA: OBWODY HYDRAULICZNE NARZĘDZI ROBOCZYCH

W celu optymalnej pracy na budowie TB 350 R oferuje:

- **SZEROKIE MOŻLIWOŚCI ZASTOSOWANIA** dzięki czterem dodatkowym obwodom hydraulicznym
- **OPTYMALNĄ ELASTYCZNOŚĆ** dzięki możliwości regulacji przepływu dodatkowych obwodów 1, 2 i 4 (możliwość szybkiego dostosowania natężenia pod kątem wykorzystywanego narzędzia)
- **ODCIĄŻENIE** obwodów dodatkowych podczas wymiany osprzętu dzięki akumulatorom ciśnieniowym
- **EFEKTYWNE WYKORZYSTANIE CHWYTAKÓW WIELOZADANIOWYCH** poprzez proporcjonalne sterowanie dodatkowymi liniami hydraulicznymi nr 1 i 2 – bez naprzemiennego przełączania pomiędzy otwieraniem/zamykaniem lub obracaniem w prawo / w lewo
- **ŁATWOŚĆ OBSŁUGI DLA OPERATORA** dzięki elektrycznie sterowanemu zaworowi przełączającemu dla bezciśnieniowego powrotu przepływu w trybie pracy z młotem

Wydajność 93 l/min jest dostępna na pierwszym dodatkowym obwodzie. Pierwszy obwód hydrauliczny ma dodatkowe sterowanie zasilanie-powrót na joysticku oraz przycisk stałego przepływu.



5

BEZPIECZEŃSTWO TO PRIORYTET: PODNOSZENIE CIĘŻARÓW

Podczas codziennej pracy stawiamy najwyższe wymagania obecnym maszynom budowlanym. Koparka TB 350 R oferuje następujące korzyści:

- **BEZPIECZNE PODNOSZENIE CIĘŻARÓW** dzięki seryjnemu zabezpieczeniu na wypadek zerwania przewodu, sygnalizatorowi przeciążenia i zaworom podtrzymania ciśnienia na wysięgniku głównym oraz ramieniu łyżki (od V2)

Ponadto: przy podnoszeniu ciężarów obowiązkowe jest zabezpieczenie ładunku zgodnie z normą EN 474-5:2006+A2:2012!

MOC I SIŁA: RAMIĘ ŁYŻKI

Aby umożliwić Państwu wydajną pracę, stawiamy na najwyższą jakość – aż do najdrobniejszego szczegółu. Wyjątkowe zalety, które na pewno Państwo docenią, to:

- **WYSOKA STABILNOŚĆ** pracy ramienia dzięki masywnej osłonie siłownika głównego oraz tłumieniu położenia końcowego siłowników (łagodne hamowanie prędkości ruchu ramienia i obrotu)
- **GWARANCJA TRWAŁOŚCI** dzięki wyjątkowo solidnym sworzniom i tulejom
- **PRECYZYJNA PRACA** dzięki nakrętkom koronowym na przegubie łyżki i ramienia łyżki (w ten sposób można regulować luz boczny)
- **WYSOKA TRWAŁOŚĆ KONSTRUKCJI** dzięki przegubowi głównemu (konikowi) i tulejom wykonanych ze wytrzymałego staliwa

Nowa geometria wysięgnika koparki TB 350 R pozwala na uzyskanie maksymalnej wysokości załadunku wynoszącej 3775 mm.

WYPOSAŻENIE SPECJALNE

SZYBKA WYMIANA: TAKLOCK


6

Opcjonalny system szybkosprzęgający TAKLOCK umożliwia połączenie lub rozłączanie dwóch przyłączy naraz: pozwala to na oszczędność cennego czasu przy montażu hydraulicznych urządzeń roboczych.

DO PRAC INSTALACYJNYCH: ŁYŻKA „POWERSPATEN”

Łyżka ta idealnie uzupełni Państwa asortyment narzędzi roboczych. Umożliwia ona bardzo precyzyjne wykonanie ciężkich prac:

- **MOŻLIWOŚĆ ZASTOSOWANIA PIONOWEGO I POZIOMEGO** dzięki dwóm adapterom szybkozłącza
- **KOPANIE W PIONIE PRZED MASZYNĄ** dzięki specjalnej formie


7
ŁYŻKA „POWERSPATEN”


8
ŁYŻKA „POWERSPATEN”


9

PERFEKCYJNA WYMIANA NARZĘDZI: HYDRAULICZNE SZYBKOZŁĄCZE

- **DUŻA ELASTYCZNOŚĆ W ZASTOSOWANIU** dzięki zakresowi pracy 2 × 90° i optymalnej ruchomości wszystkich urządzeń roboczych za pomocą oryginalnego systemu Powertilt
- **PRACA BEZ ZAKŁÓCEŃ** dzięki bezpiecznemu rozmieszczeniu przewodów szybkozłącza i systemu Powertilt na ramieniu łyżki
- **IDEALNE PRZY ZASTOSOWANIU NARZĘDZI SYMLOCK** dzięki wyjątkowo szerokim zaczepom w szybkozłączu
- **DOKŁADNOŚĆ DOPASOWANIA** dzięki punktom centrującym umieszczonym z prawej i lewej strony na szybkozłączu
- **BEZPIECZNA PRACA** dzięki hydraulicznej blokadzie (uniemożliwia omyłkowe otwarcie szybkozłącza po zmianie narzędzia)
- **PODWÓJNE BEZPIECZEŃSTWO** standardowy dodatkowy hak zamontowany centralnie pomiędzy zaczepami szybkozłącza i obejmujący sworzeń zapobiega poluzowaniu osprzętu nawet w przypadku nieprawidłowego zablokowania

NARZĘDZIA SYMLOCK I LC

- **MOŻLIWOŚĆ ZASTOSOWANIA W CZTERECH POZYCJACH** dzięki krzyżowej ramie wymiennej
- **ZASTOSOWANIE W TRUDNO DOSTĘPNYCH MIEJSCACH** zwłaszcza przy dodatkowym wyposażeniu w głowicę Powertiltt


10
ADAPTER LC


11
SYMLOCK Z LEMIESZEM TRANSPORTOWYM

WYPOSAŻENIE

NIEZAWODNY W EKSPLOATACJI: STABILNY LEMIESZ

Wyjątkowo długi lemiesz gwarantuje szczególną stateczność maszyny, umożliwiając:

- **SKUTECZNĄ PRACĘ** dzięki dużej powierzchni (możliwość przesuwania większej ilości materiału)
- **WYSOKĄ STABILNOŚĆ** dzięki solidnej konstrukcji


12


13

JEDYNE W SWOJEJ KLASIE: PODWOZIE

Koparka TB 350 R jest wyposażona w dwubiegowy napęd jezdny. Doskonała jakość układu jezdnego oznacza wiele korzyści:

- **NISKI STOPIEŃ WIBRACJI PODCZAS JAZDY** dzięki gąsienicom short-pitch i 3-kołnierzowym rolkom
- **NISKIE KOSZTY EKSPLOATACJI** dzięki zmniejszeniu potrzeby napraw i konserwacji
- **DUŻĄ ELASTYCZNOŚĆ** dzięki uniwersalnemu podwoziu (możliwość zastosowania różnego typu gąsienic)


14

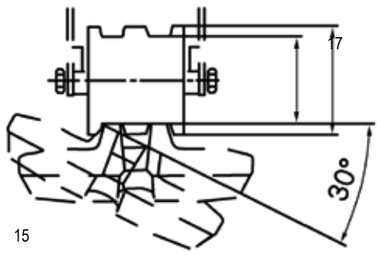

15
OPTYMALNE PROWADZENIE GĄSIENIC

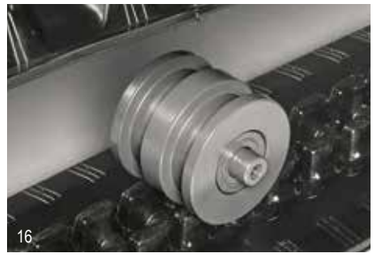
16
ROLKI 3-KOŁNIERZOWE

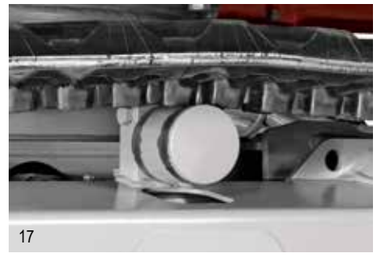
17
ROLKA PROWADZĄCA GĄSIENICE

NAPĘD I KONSERWACJA

PRZYJAZNY DLA ŚRODOWISKA SILNIK I UKŁAD HYDRAULICZNY

Koparka TB 350 R ma mocny silnik z systemem common rail o mocy 32,4 kW, który łączy w sobie wysoką wydajność z niskim zużyciem paliwa:

- **WYDAJNĄ I PRECYZYJNĄ PRACĘ PRZY NISKIM ZUŻYCIU PALIWA** dzięki układowi hydraulicznemu z pompami wielotłoczkowymi o zmiennym wydatku
- **NISKIE ZUŻYCIE KOMPONENTÓW, PALIWA I NISKI POZIOM HAŁASU** dzięki trybowi ECO i automatycznemu obniżeniu obrotów silnika
- **PRACĘ BEZ ZAKŁÓCEŃ** dzięki dostępnemu w wyposażeniu seryjnym systemowi automatycznego odpowietrzenia układu paliwowego
- **KOMFORTOWĄ PRACĘ** dzięki schowkowi do przechowywania smarownicy i narzędzi (mimo wyjątkowo kompaktowym wymiarom maszyny)
- **EKOLOGICZNY SILNIK** wyposażony w katalizator (DOC) i aktywny filtr cząstek stałych do oczyszczania wydalanych spalin
- **PROSTE TANKOWANIE** poprzez standardową pompę do tankowania z automatycznym wyłączaniem oraz automatycznym zwijaniem węża

18



19



20



Innowacyjne wyprowadzenie rury wydechowej do góry wraz z rozproszeniem strumienia spalin zapobiega uszkodzeniom ścian elewacyjnych i żywopłotów. Ponadto osoby przebywające w pobliżu maszyny nie są bezpośrednio narażone na wdychanie spalin.

DOBRY SERWIS: KONSERWACJA

Przemyślana konstrukcja TB 350 R zapewnia szereg korzyści podczas obsługi i konserwacji:

- **BARDZO DOBRY DOSTĘP** dzięki dużym klapom serwisowym i zaworowi napięcia wstępnego na zbiorniku oleju hydraulicznego
- **ŁATWĄ OBSŁUGĘ** dzięki szeroko otwieranej masce silnika z blachy stalowej, wyposażonej w amortyzatory gazowe

21



22



POTRÓJNIE DOBRA: HYDRAULIKA MŁOTA

Układ hydrauliczny koparki TB 350 R jest wyposażony seryjnie w elektryczny zawór zapewniający bezciśnieniowy powrót oleju hydraulicznego w trakcie pracy z młotem hydraulicznym. Z komfortowego stanowiska pracy można użyć ekranu dotykowego do zapisania ilości litrów dla trzech narzędzi i odpowiedniego ustawienia zaworu powrotnego (jednokierunkowego lub dwukierunkowego). Ustawienia te można następnie wywołać na ekranie głównym.

KABINA



23

STREFA KOMFORTU: KABINA OPERATORA

Dla zapewnienia wydajnej pracy koparka TB 350 R gwarantuje wysoki komfort dla operatora:

- **ERGONOMICZNĄ PRACĘ** dzięki wygodnemu fotelowi pokrytemu tkaniną z wszechstronnymi opcjami regulacji, podłokietnikom o regulowanej wysokości i odpowiednio rozmieszczonym joystickom ze zintegrowanymi elementami sterującymi dodatkowymi obwodami hydraulicznymi
- **PRECYZJĘ PRACY** dzięki proporcjonalnemu sterowaniu dodatkowymi obwodami hydraulicznymi (pierwszy, drugi i czwarty obwód hydrauliczny)
- **WYGODNĄ OBSŁUGĘ** dzięki hydraulicznie sterowanym dźwigniom i regulowanym podłokietnikom
- **DODATKOWE UDOGODNIENIA**, takie jak schowek na telefon komórkowy z portem USB, radio DAB+ z funkcją Bluetooth i wejściem mikrofonowym dla zestawu głośnomówiącego oraz uchwyt na napoje
- **WYCIERACZKI** z funkcją interwałową


24

PEŁNA KONTROLA STEROWANIA: STEROWANIE PROPORCJONALNE

Na prawym i lewym joystiku znajduje się suwak. Seryjna funkcja przełączenia Powertilt umożliwia proporcjonalne sterowanie osprzętem Powertilt lub sterowanie jedną z obu funkcji chwytaka np. obracanie chwytakiem.



25

EKRAN DOTYKOWY I ELEMENT STERUJĄCY

Firma Takeuchi zastosowała w pełni intuicyjny w obsłudze, 7-calowy, kolorowy wyświetlacz dotykowy, zawierający element sterujący: pokrętło Jog-Dial. Na tym głównym ekranie można łatwo uzyskać informacje o aktualnym stanie pracy maszyny oraz sterować temperaturą lub radiem. Można również odczytać różne ustawienia i parametry koparki takie jak wartość przepływu oleju hydraulicznego dla poszczególnych obwodów. Inne zalety to:

- **IDEALNA CZYTELNOŚĆ** dzięki regulowanej jasności
- **SZYBKI PRZEGLĄD PARAMETRÓW** dzięki zrozumiałym symbolom i jasnej strukturze
- **WYSOKI KOMFORT OBSŁUGI** dzięki innowacyjnemu menu nastawczemu


26


27

Tryb pracy z młotem można ustawić w menu „Wstępny wybór narzędzia" dla 1. dodatkowego obwodu hydraulicznego. Istnieje również możliwość zmiany i zaprogramowania przepływu oleju dla 2. i 4. obwodu hydraulicznego. Funkcje nastawcze i informacyjne są dostępne w podstronach menu.

PRZESTRONNA: KABINA OPERATORA

Koparka TB 350 R łączy w sobie wysoki standard bezpieczeństwa z wysokim komfortem. Jej kabina posiada strukturę bezpieczeństwaTOPS/ROPS/OPG Level 1 i nie różni się wymiarami do konwencjonalnych koparek.
Poza tym gwarantuje:

- **BEZPIECZEŃSTWO** dzięki pięciu reflektorom roboczym LED w standardzie. Opcjonalna obrotowa lampa może być obsługiwana z gniazda 12 V na dachu kabiny. Łatwo składana, podnoszona w całości przednia szyba oraz przyciemniane proste szyby kabiny również poprawiają widoczność
- **PRZYJEMNĄ PRACĘ** dzięki wydajnemu systemowi ogrzewania i wentylacji oraz szerokim drzwiom



28

TAKEUCHI FLEET MANAGEMENT (TFM)

PEŁNE UŻYCIE , PEŁNA KONTROLA: TFM

Dzięki TFM użytkownik może zawsze mieć wszystko pod kontrolą: czy to z poziomu komputera, czy z tabletu lub smartfona. Narzędzie pozwala sprawdzić, gdzie znajdują się maszyny Takeuchi, oraz zapoznać się z danymi dotyczącymi ich wydajności i okresów przeglądów. W ten sposób można zoptymalizować serwis pod kątem czasu i kosztów oraz zapewnić długotrwałą, bezawaryjną eksploatację maszyn.



29

NOWA PLATFORMA SERWISOWA: KONSERWACJA ZAPOBIEGAWCZA

- **OPTYMALNE PLANOWANIE SERWISU** dzięki doskonałemu przeglądowi danych operacyjnych i możliwości filtrowania maszyn pod kątem następnych przeglądów serwisowych
- **OCHRONA PRZED USZKODZENIAMI** dzięki indywidualnym powiadomieniom mailowym o zbliżających się terminach konserwacji oraz krytycznych wartościach parametrów maszyny

PERSPEKTYWICZNE MYŚLENIE: KOMPATYBILNE AKCESORIA

- **BEZPŁATNY DOSTĘP** poprzez interfejs API – znormalizowane dane telematyczne mogą być łatwo przesyłane do innych portali danych
- **MAKSYMALNA ELASTYCZNOŚĆ** dzięki integracji istniejących maszyn do TFM przy użyciu zestawu doposażeniowego TFM

NAJWAŻNIEJSZE INFORMACJE: DANE Z PORTALU

Portal TFM udostępnia wiele przydatnych informacji, takich jak czas pracy w danej lokalizacji, poziom napełnienia zbiornika i zużycie paliwa, stan filtra cząstek stałych, ciśnienie i temperatura oleju, prędkość obrotowa silnika oraz stan zapłonu (wł./wył.). Oferuje także dodatkowe korzyści, takie jak:

- **WSPARCIE DLA OPERATORÓW** dzięki możliwości zdalnej diagnostyki w razie komunikatu o błędzie oraz informacjach o terminach przeglądów
- **WSTECZNA ANALIZA MASZYNY** dzięki możliwości odczytu i oceny danych z ostatnich 90 dni
- **OSZCZĘDNOŚCI**, np. dzięki możliwości zbiorczych zamówień paliwa
- **LEPSZE PLANOWANIE NOWYCH ZAMÓWIEŃ** dzięki przeglądowi godzin pracy w wypożyczalni maszyn



30

KONTROLA POŁOŻENIA: LOKALIZACJA GPS

- **OCHRONA PRZED KRADZIEŻĄ I NADUŻYCIAMI** dzięki funkcji lokalizacji w portalu TFM
- **UŁATWIONE PLANOWANIE LOGISTYCZNE** dzięki wyświetlaniu lokalizacji w portalu TFM i możliwości indywidualnego definiowania stref
- **SZCZEGÓŁOWY WGLĄD** dzięki powiadomieniom mailowym o wjeździe lub opuszczeniu danej strefy przez maszynę

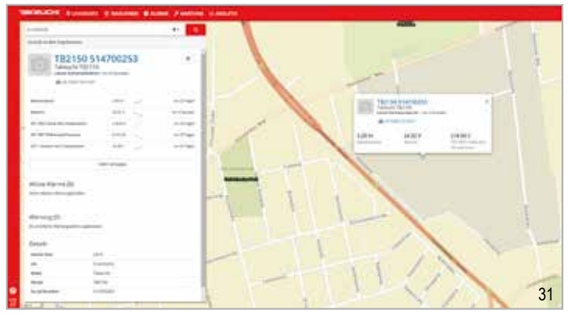

31

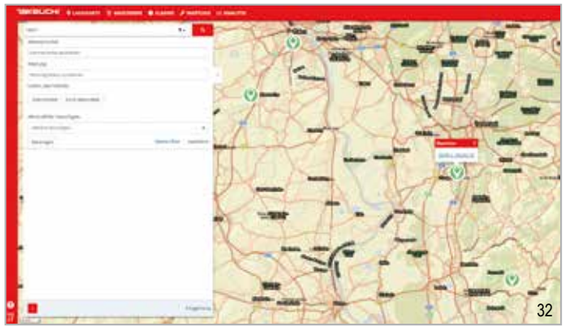

32

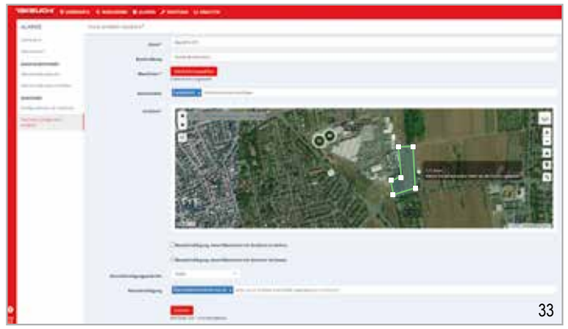

33

WYPOSAŻENIE STANDARDOWE KOPARKI TB 350 R

WYPOSAŻENIE ROBOCZE V2

- 1., 2., 3. i 4. dodatkowy obwód hydrauliczny (komplet) wraz ze złączami na ramieniu łyżki
- 1., 2. i 4. dodatkowy obwód hydrauliczny sterowany proporcjonalnie
- 1. dodatkowy obwód hydrauliczny z funkcją pracy ciągłej
- 3. dodatkowy obwód hydrauliczny podłączony do hydraulicznego szybkozłącza
- 4. dodatkowy obwód hydrauliczny – przełącznik Powertilt
- Odciążenie ciśnienia dla dodatkowej hydrauliki
- Zawory wysokociśnieniowe w dodatkowych obwodach hydraulicznych
- Osłona siłownika podnoszącego
- Zaczepy transportowe
- 5 reflektorów roboczych LED
- Zabezpieczenie w przypadku pęknięcia przewodu, alarm przeciążenia
- Zawory podtrzymujące ciśnienie na siłowniku wysięgnika i siłowniku ramienia łyżki

LEMIESZ

- Zaczepy transportowe

UKŁAD JEZDNY

- Gąsienice gumowe Short-Pitch
- Rolki trzykołnierzowe
- Rolka górna
- Silniki jazdy z hamowaniem automatycznym
- Zautomatyzowana skrzynia biegów

SILNIK/HYDRAULIKA

- Silniki wysokoprężne
- Norma emisji spalin: klasa V
- Automatyczna redukcja obrotów silnika
- 4 pompy hydrauliczne
- Wydajne chłodnice wody i oleju
- Hamulec obrotu (automatyczny)
- Skrzynka narzędziowa i smarownica
- Automatyczne odpowietrzenie układu paliwowego

KABINA

- Struktura bezpieczeństwa TOPS/ROPS/OPG Level 1
- Zaczepy transportowe
- Wygodny fotel z wysokim oparciem z zagłówkiem
- Sterowane pośrednio dźwignie jazdy
- Ogrzewanie kabiny
- Wsuwana szyba przednia z dwoma amortyzatorami gazowymi
- Przyciemniane szyby kabiny
- Wycieraczki z funkcją interwałową
- Radio DAB+
- Uchwyt na napoje

WARIANT WYPOSAŻENIA V2 (SERIA)

Zabezpieczenie	Siłownik wysięgnika	Siłownik ramienia łyżki
Zabezpieczenie w przypadku zerwania przewodów	tak	tak
Zawór podtrzymania ciśnienia	tak	tak
Alarm przeciążenia	tak	–

WARIANT WYPOSAŻENIA V3

Poszerza wyposażenie seryjne V2 o:

- Oryginalny system Powertilt, zasięg roboczy 180°
- Hak ładunkowy na głowicy Powertilt
- Hydrauliczne szybkozłącze Lehnhoff HS03

Przewody rurowe prowadzą 3. i 4. dodatkowy obwód hydrauliczny z ramienia łyżki przez układ kinematyczny aż do szybkozłącza i systemu Powertilt.

WARIANT WYPOSAŻENIA V4

Poszerza wyposażenie V3 o:

- Elektryczne przełączanie chwytaków w kabinie (przełączanie na użycie chwytaków kopiących)



PODNOSZENIE CIĘŻARÓW

TB 350 R (V2)

RAMIĘ Z PRZODU, LEMIESZ PODNIESIONY

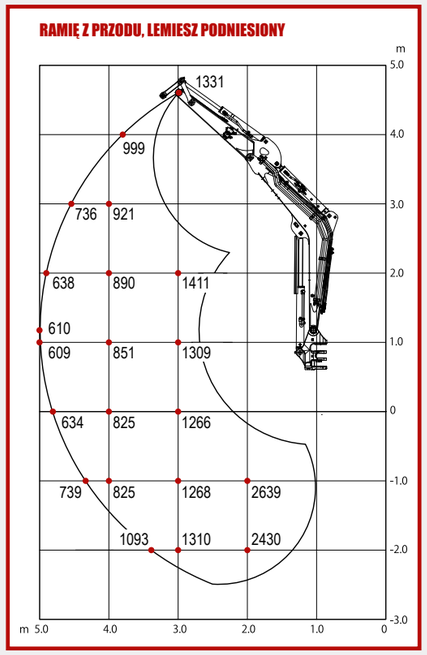

RAMIĘ Z TYŁU

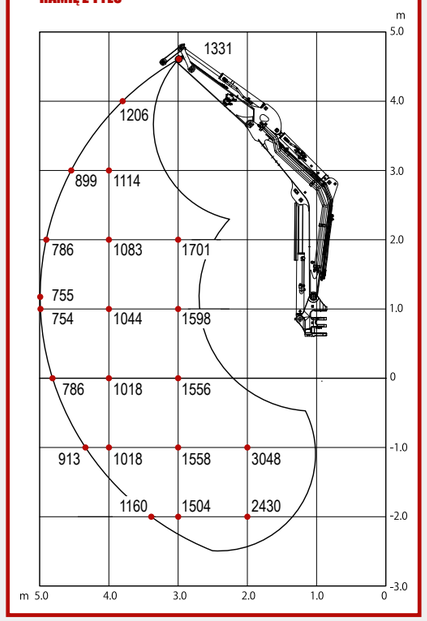

RAMIĘ Z PRZODU

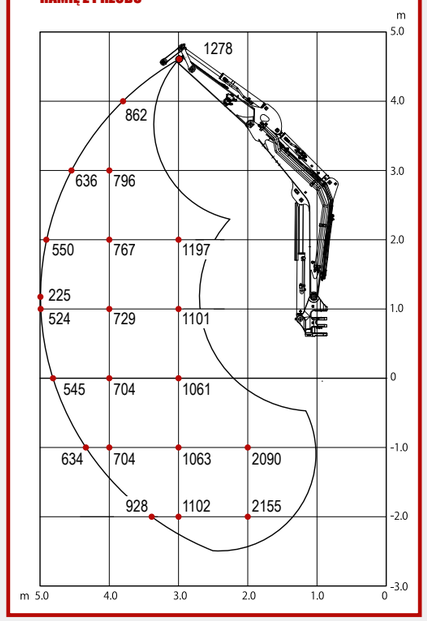

Udźwigi przedstawione na rysunku nie przekraczają 87% siły udźwigu siłowników hydraulicznych oraz 75% ciężaru wywrotu.Wartości zostały podane w kilogramach – bez systemu Powertilt. Rozstaw gąsienic 1500 mm. Zmiany techniczne zastrzeżone.

DANE TECHNICZNE TB 350 R (V2)

DANE TECHNICZNE		
Masa maszyny	kg	5085
Nacisk na grunt	kg/cm²	0,29
Poziom hałasu LwA	dB(A)	95,0
Poziom hałasu LpA	dB(A)	69,0
Prędkość obrotu	obr./min	8,9
Prędkość jazdy 1	km/h	2,8
Prędkość jazdy 2	km/h	5,0
Zdolność pokonywania wzniesień	stopnie	30
Kąt obrotu wysięgnika w lewo / w prawo	stopnie	71/55

SILNIK		
Typ		V2607
Moc ISO 14396	kW/KM	32,4/44,1
Prędkość obrotowa	obr./min	2000
Pojemność skokowa	cm³	2615
Liczba cylindrów		4
Woda chłodząca	l	10,0
Olej silnikowy	l	11,8
Zbiornik paliwa	l	55,3

HYDRAULIKA		
Pompy hydrauliczne		Regulowane o zmiennej wydajności
Przepływ maksymalny (maks. ciśnienie P1)	l/min (MPa)	52,6 (24,0)
Przepływ maksymalny (maks. ciśnienie P2)	l/min (MPa)	52,6 (24,0)
Przepływ maksymalny (maks. ciśnienie P3)	l/min (MPa)	40,6 (20,6)
Przepływ maksymalny (maks. ciśnienie P4)	l/min (MPa)	13,0 (3,4)
1. dodatkowy obwód hydrauliczny	l/min (MPa)	93,2 (20,6)
2. dodatkowy obwód hydrauliczny	l/min (MPa)	40,6 (20,6)
3. dodatkowy obwód hydrauliczny lewy/prawy	MPa	20,6/3,4
4. dodatkowy obwód hydrauliczny	l/min (MPa)	40,6 (20,6)
Pojemność zbiornika hydraulicznego	l	40,8

WYMIARY			
Maks. głębokość wykopu	A	mm	3325
Maks. wysokość wysięgu	B	mm	5410
Głębokość wykopu pionowego	C	mm	2685
Maks. wysokość przeładunku	D	mm	3775
Min. wysokość przeładunku	E	mm	1220
Maks. zasięg na poziomie gruntu	F	mm	5675
Maks. zasięg	G	mm	5825
Maks. promień wykopu	H	mm	3915
Dolne położenie lemiesza	I	mm	355
Górne położenie lemiesza	J	mm	435
Szerokość nadwozia	K	mm	1775
Szerokość kabiny	L	mm	1040
Szerokość gąsienic	M	mm	400
Prześwit	N	mm	335
Szerokość podwozia	O	mm	2000
Długość podwozia	P	mm	2500
Długość oś-wysięgnik	Q	mm	4145
Odległość lemiesz-oś	R	mm	1720
Długość transportowa	S	mm	5365
Wysokość lemiesza	T	mm	430
Szerokość lemiesza	U	mm	2000
Wysokość całkowita	V	mm	2540
Przesunięcie wysięgnika w lewo	W	mm	920
Przesunięcie wysięgnika w prawo	X	mm	725
Promień obrotu do tyłu	Y	mm	1075
Promień obrotu w prawo	Z	mm	2065

Zmiany techniczne zastrzeżone. Wszystkie dane nie uwzględniają systemu Powertilt.

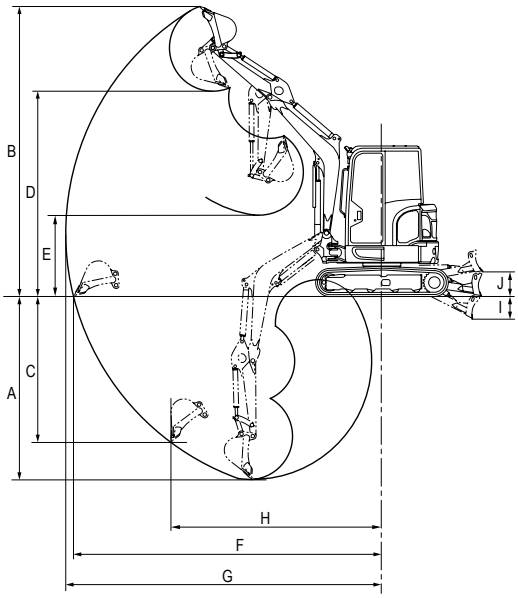

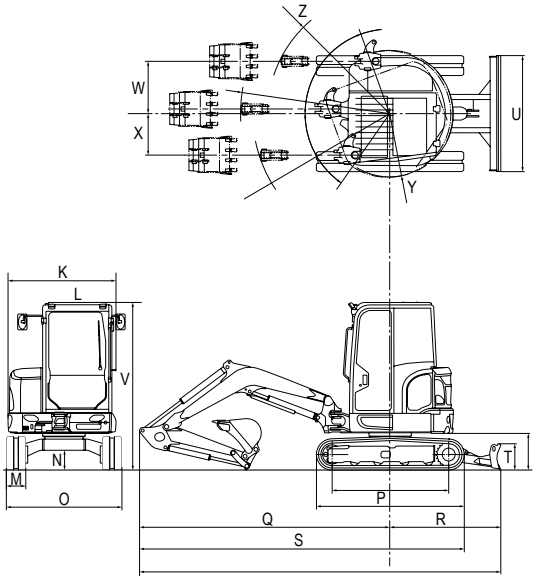

Państwa dealer

Wilhelm Schäfer GmbH
E-mail: info@wschaefer.de
Internet: www.takeuchi.de/pl

Zastrzega się prawo do pomyłek i błędów w druku. Data 11/2023